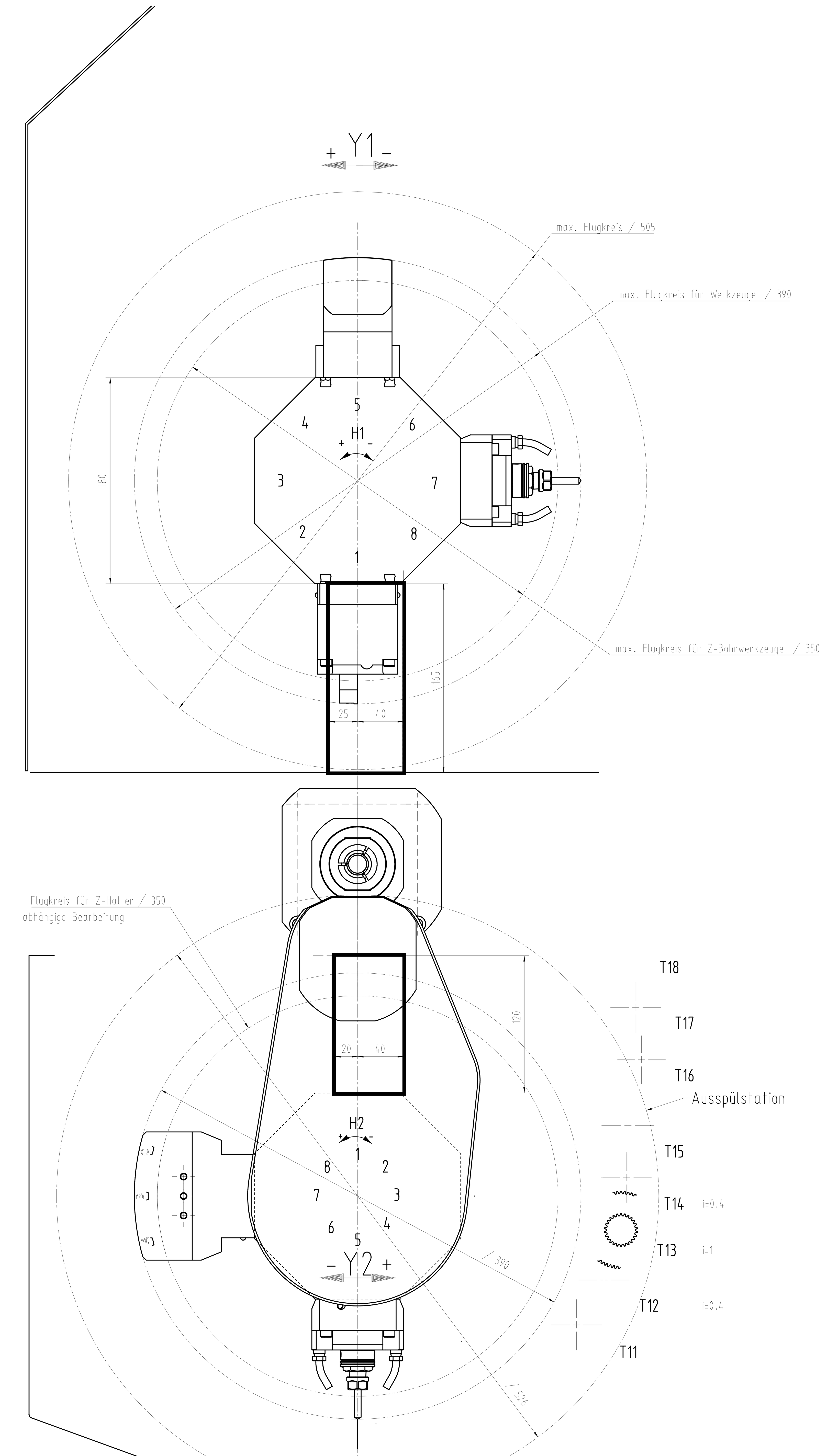

Ausspülposition

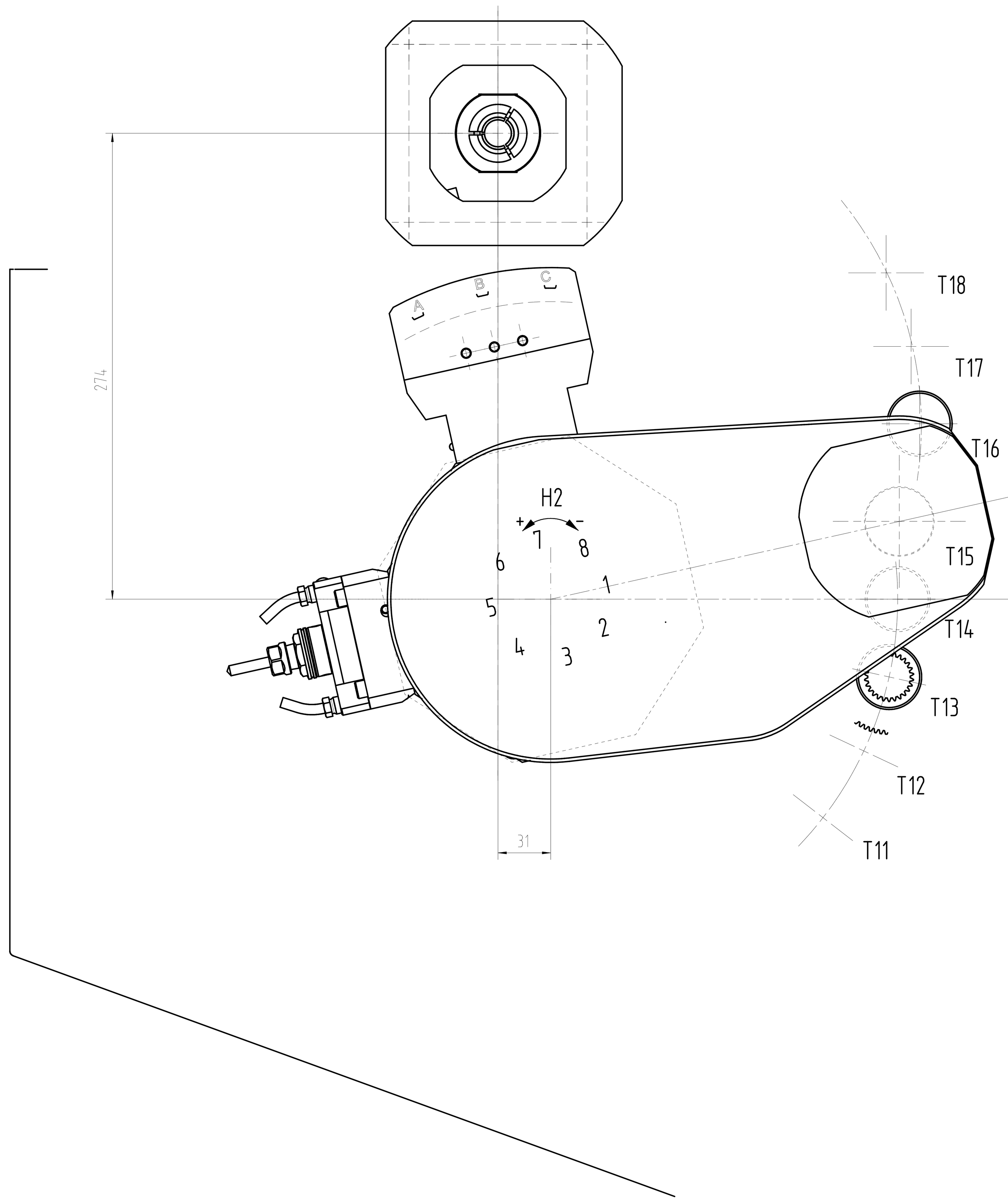

simultane Bearbeitung Rückapparat

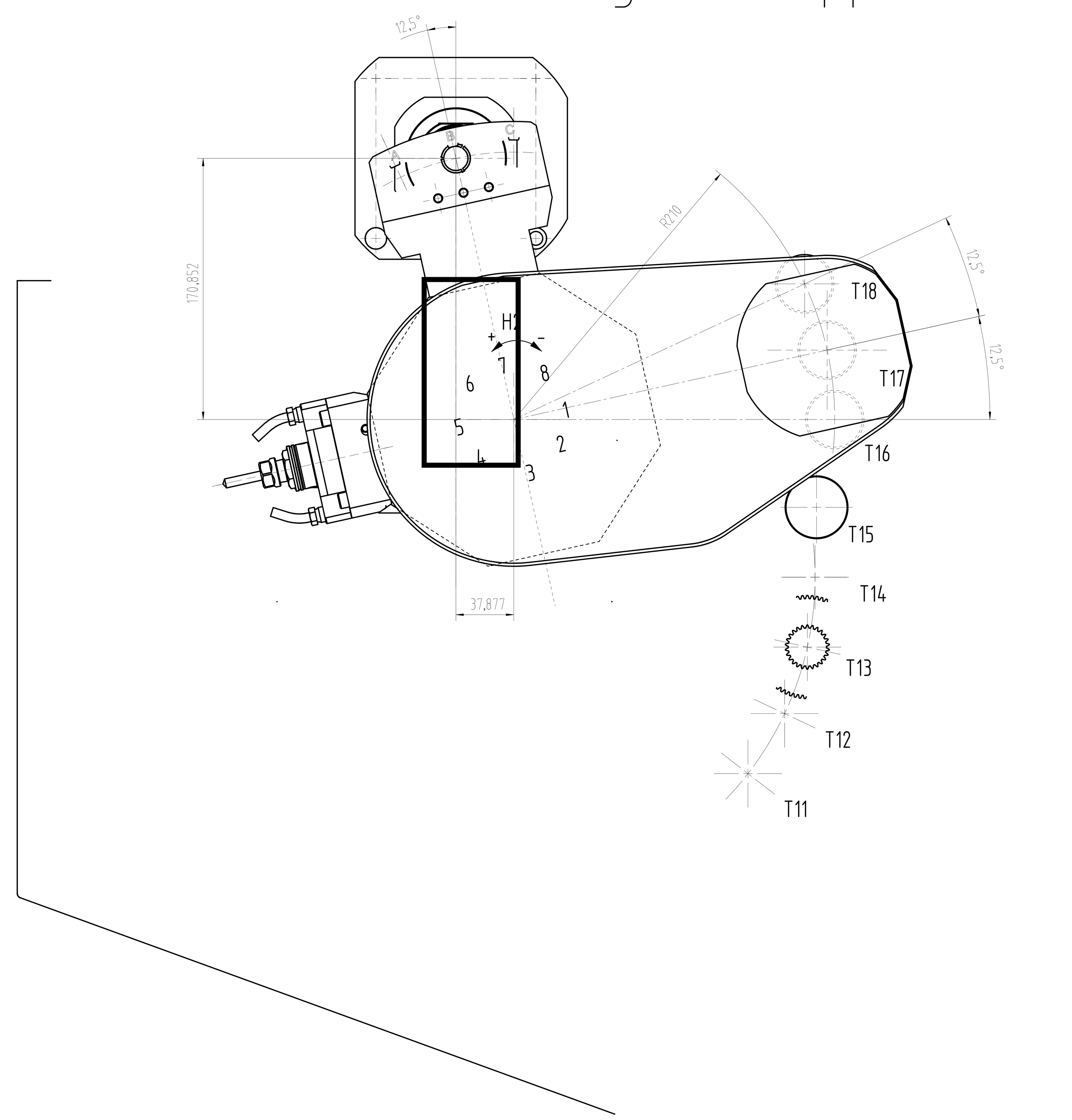

nicht simultane Bearbeitung Rückapparat

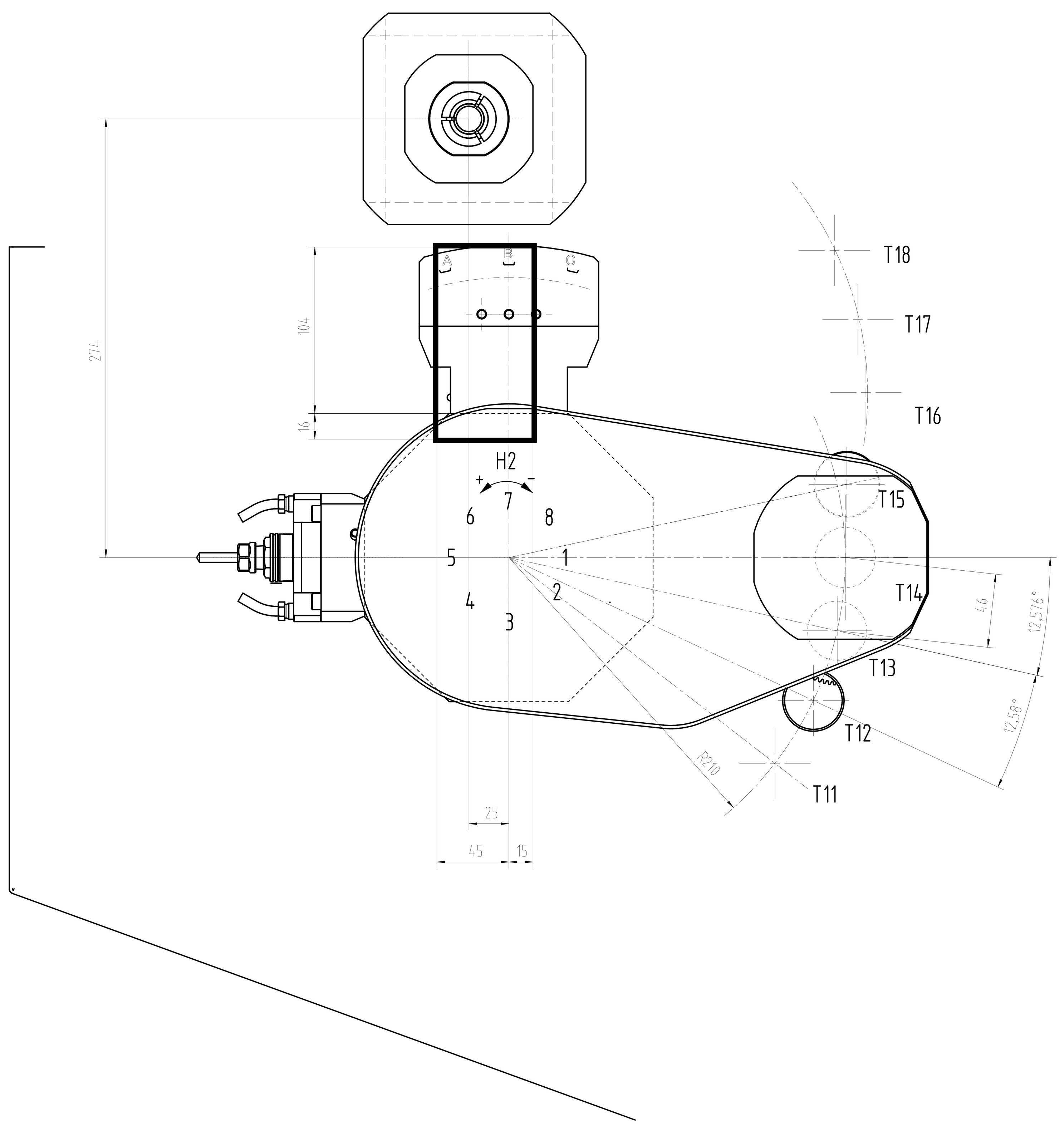

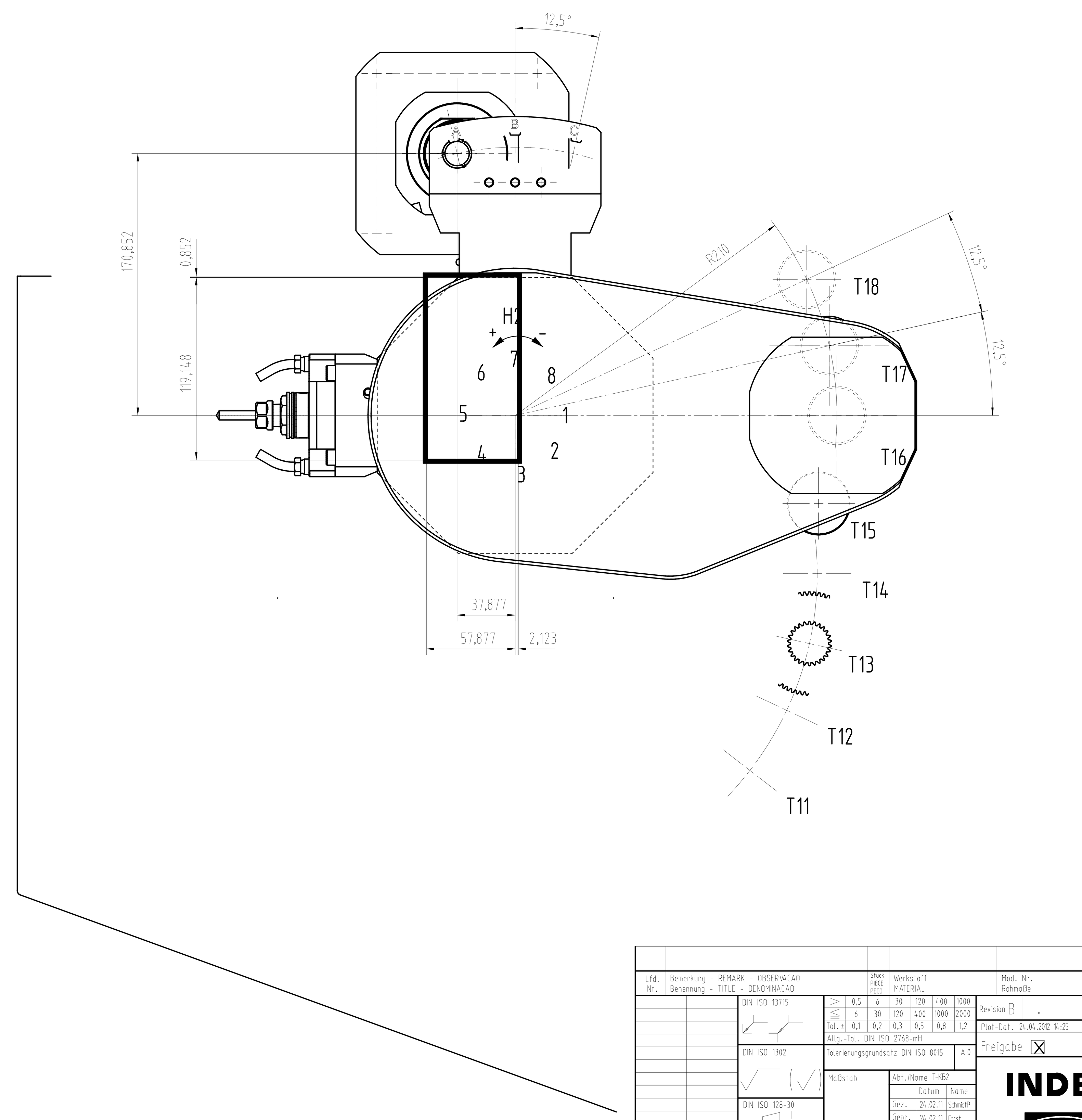

Lfd. Nr. | Bemerkung - REMARK - OBSERVACAO | Benennung - TITLE - DENOMINACAO | Stück PIECE PECA | Werkstoff MATERIAL | Mod. Nr. Rohmaße

DIN ISO 13715 | DIN ISO 1302 | DIN ISO 128-30

Tol. ± 0,1 0,2 0,3 0,5 0,8 1,2 — Allg.-Tol. DIN ISO 2768-mH — Tolerierungsgrundsatz DIN ISO 8015

Revision B | kg | 3D
Plot-Dat. 24.04.2012 14:25
Freigabe [X]

Maßstab | Abt./Name T-KB2 | Gez. 24.02.11 SchmidtP | Gepr. 24.02.11 Forst

INDEX TRAUB

Benennung - TITLE - DENOMINACAO
Arbeitsraum 7-Achsen m. B.
TNL18

513705 [B] 05.03.12 Schmi.P
512557 [A] 31.03.11 Schmi.P
Änderung | Dat./Name

901990 Bl.4 (4)

Schutzvermerk ISO 16016 beachten
Ers. d. | Ers. f.